Модуль расширения MR-K xx

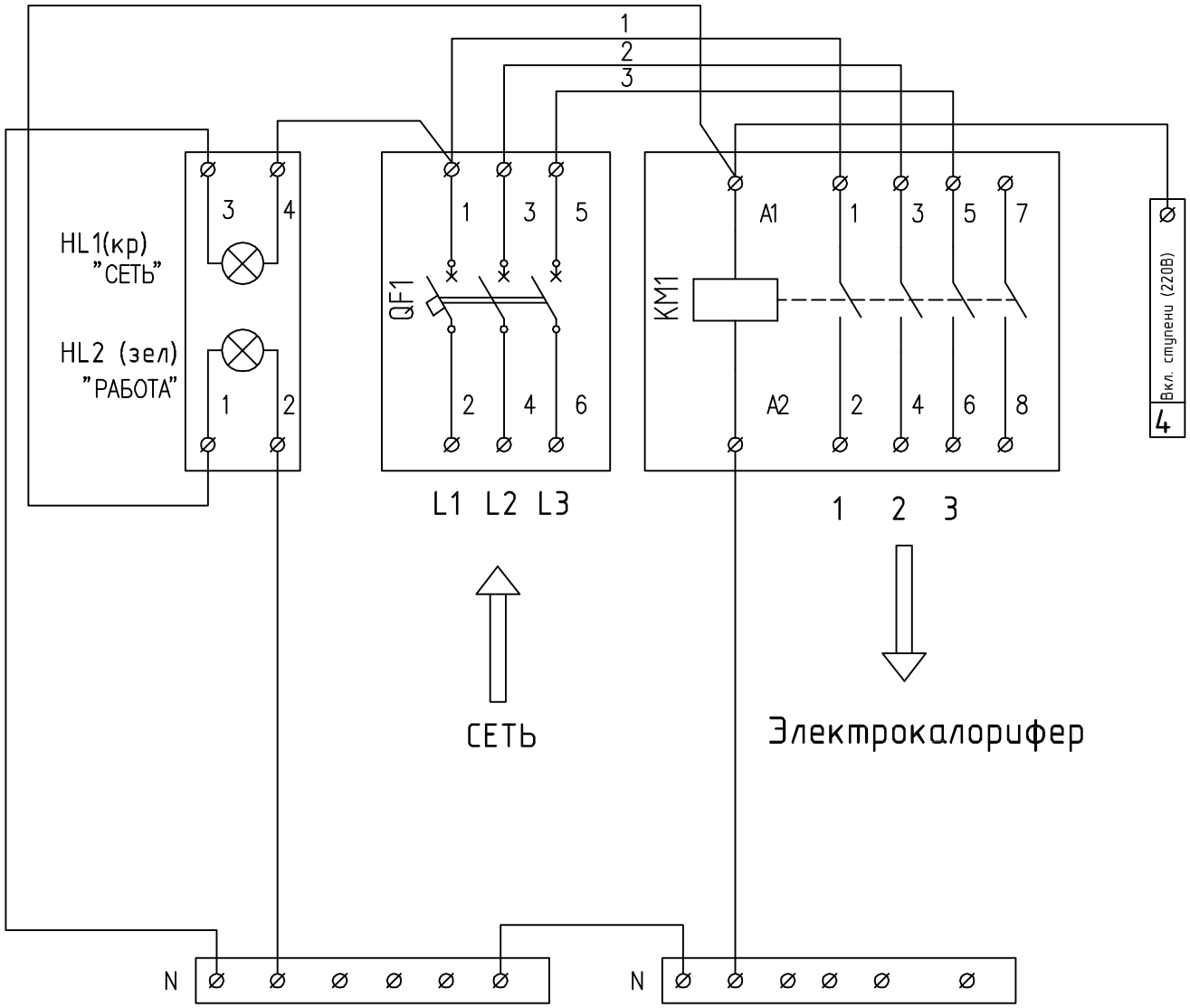

Модуль	Максимальная нагрузка
MR-K 17	17кВт(25А,400В)
MR-K 27	22кВт(32А,400В)
MR-K 35	35кВт(50А,400В)